Wireless Sub_Controller IV 回路図 (2007-5-19,by T.S)

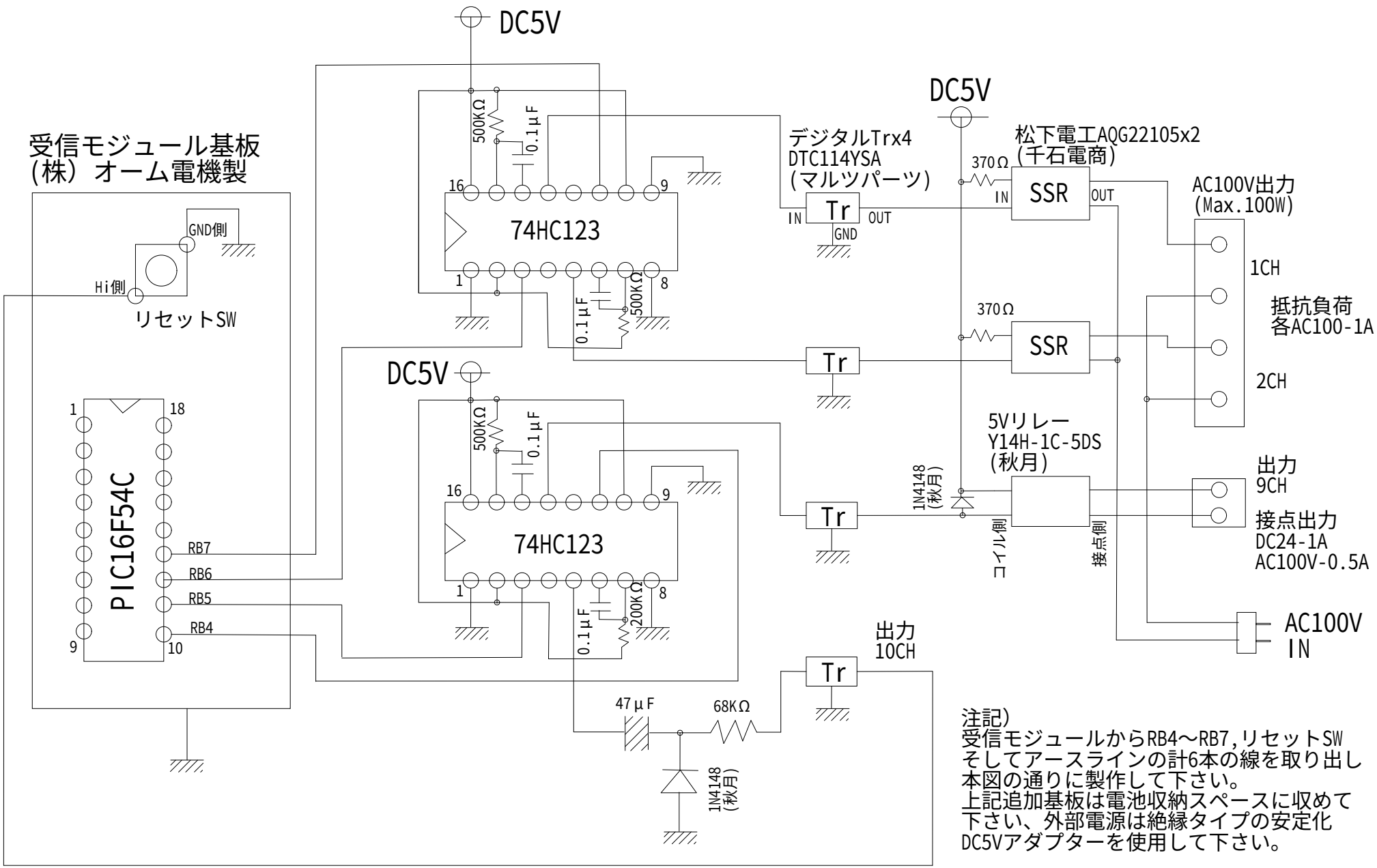

注記)
受信モジュールからRB4～RB7,リセットSW
そしてアースラインの計6本の線を取り出し
本図の通りに製作して下さい。
上記追加基板は電池収納スペースに収めて
下さい、外部電源は絶縁タイプの安定化
DC5Vアダプターを使用して下さい。